BZ-05-3-Y

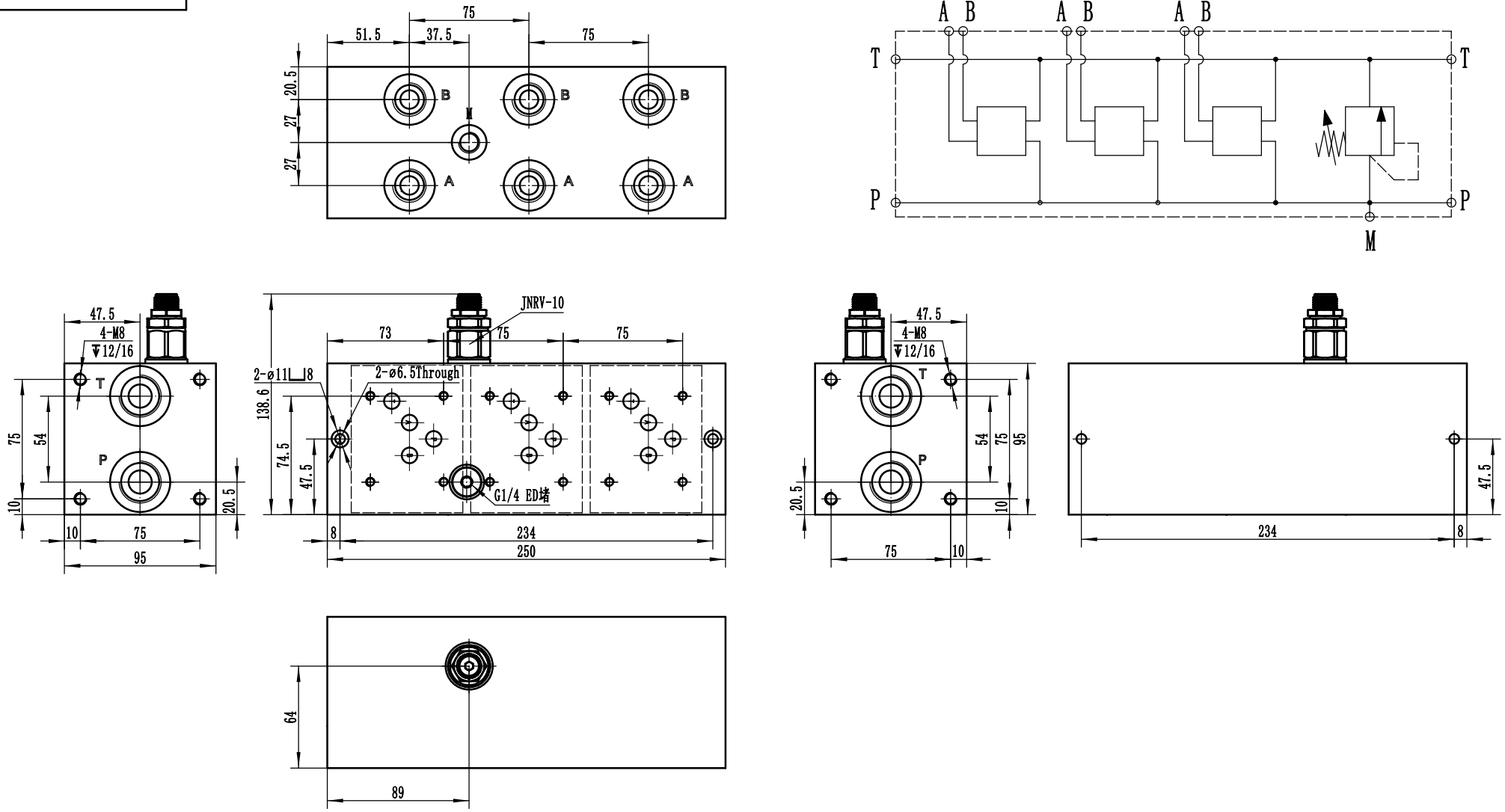

Technical requirements

1.P/T port G3/4; A/B port G1/2;M port G1/4

2.Pressure range : 126~220bar

借（通）用件登记	
旧底图总号	
底图总号	
签字	
日期	
档案员	日期

标记	处数	分区	更改文件号	签名	
设计			标准化		
审核					
工艺			批准		

Material
C45 Steel

阶段标记	版本号	比例
	A/0	1:1

共 1 张 第 1 张

Jiangsu Jiayite Hydraulics Co., Ltd.

Manifolds

BZ-05-3-Y