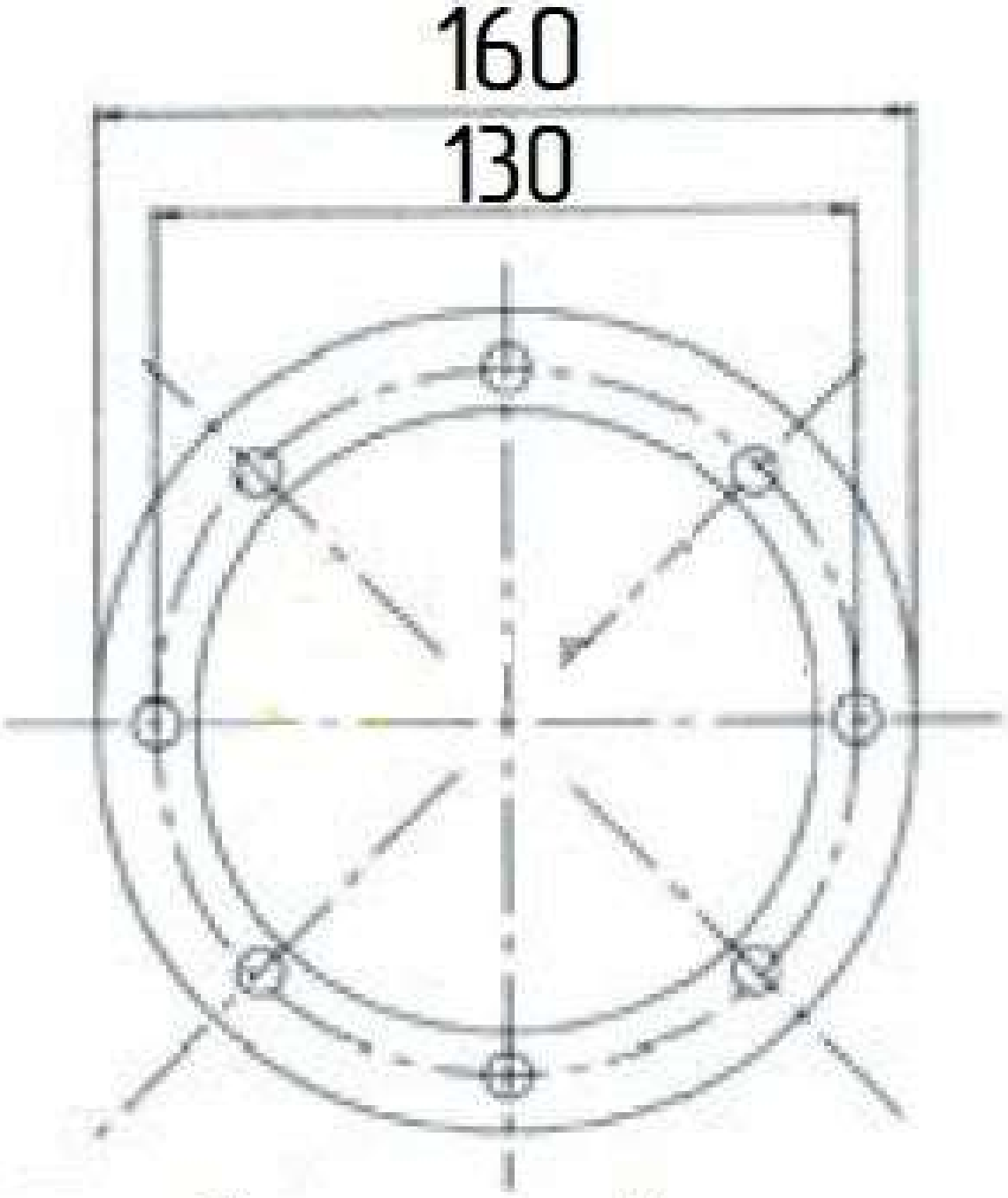

Толщина 1 мм