Пилотный предохранительный клапан
ZY-RV50-26 Relief, Pilot-Operated Spool

ZY-RV50-26

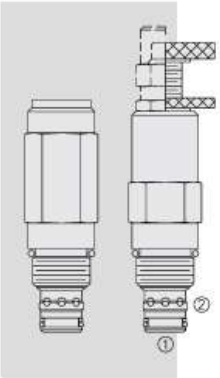

Описание DESCRIPTION:

Резьбовой штепсельный, двухступенчатый пилотный, золотниковый предохранительный клапан используется в качестве устройства ограничения давления для гидравлического контура, требующего быстрого реагирования и низкого гистерезиса.

A screw-in, cartridge-style, pilot-operated (two-stage), spool-type hydraulic relief valve, intended for use as a pressure limiting device in demanding hydraulic circuits which require fast response and low hysteresis.

Принцип работы OPERATION:

Тип ZY-RV50-26, при нормальном состоянии закрывается от ① до ② до получения достаточного гидравлического давления на ① для открытия пилотного клапана, затем толкает стержень основного клапана (вторая ступень) для перемещения масла от ① до ②. Данный клапан обеспечивает плавный переход к изменению нагрузки гидравлического контура.

Примечание: тип RV50-26 не может использоваться в качестве переливного клапана.

The **ZY-RV50-26** blocks flow from 1 to 2 until sufficient pressure is present at 1 to force the piloting relief off its seat, allowing the main (second stage) spool to shift, opening 1 to 2.

The cartridge offers smooth transition in response to load changes in demanding hydraulic circuits.

NOTE: The ZY-RV50-26 may not be used in cross-over relief applications (back pressure on 2).

Функциональный символ SYMBOLS:

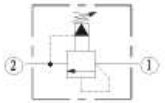

Характеристика RATINGS:

Рабочее давление: 345 бар (5000 psi)

Расход: характеристика показывает расход при максимальном давлении различных пружин.

Приращение давления изменяется в зависимости от изменения пружины и гидродинамической силы.

Внутренняя утечка: максимальная внутренняя утечка 115 мл/мин (7 кубических дюймов/мин) при 85% давлении открытия

Определение давления открытия: измеренное давление в баре (psi) при расходе до 7,6 lmp (2,0 gpm) Давление закрытия: 90% давления открытия;

Стандартный диапазон давления пружины: 27,6~345 бар (400~5000 psi)

Диапазон температур: от -40 °C до 120 °C

Среда: минеральное масло с вязкостью от 7,4 до 420 cSt (50 до 2000 sus) или синтетическое масло со смазывающим действием

Отверстие клапана: ZY-VC10-2;

Operating Pressure: 345 bar (5000 psi);

Flow : The Performance Chart illustrates flow handling capacity at maximum setting. Pressure rise will vary with setting due to flow forces.

Internal Leakage: 115 cc/minute (7 cu. in./minute) max. to 85% of nominal setting

Crack Pressure Defined: bar (psi) evident at 7.6 lpm (2.0 gpm) attained

Reseat Pressure: Nominal 90% of crack pressure

Standard Spring Ranges: 27.6 to 345 bar (400 to 5000 psi)

Temperature: -40 to 120°C with standard Buna seals

Fluids: Mineral-based or synthetics with lubricating properties at viscosities of 7.4 to 420 cSt (50 to 2000 sus);

Cavity: ZY-VC10-2;

PERFORMANCE: (Cartridge Only)

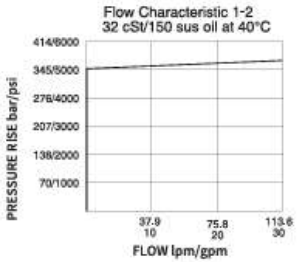

Размеры DIMENSIONS、

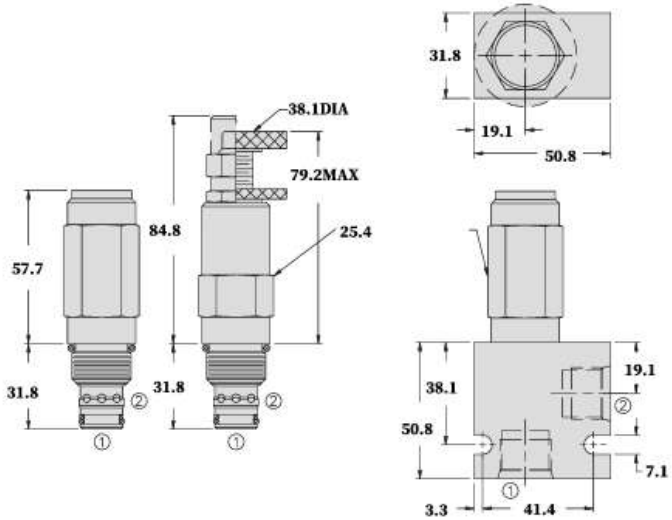

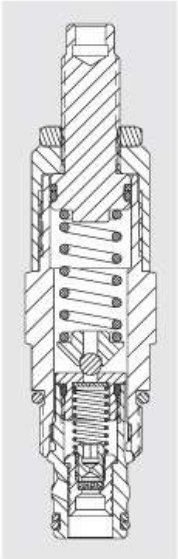

Особенности FEATURES:

- Регулятор не выкручивает корпус клапана.
- Регулятор обеспечивает, чтобы пружина не уплотнялась.
- Жесткая обработка стержня и втулки клапана, долговечность.
- Быстрая и плавная реакция на изменение давления.
- Промышленные обычные клапанные отверстия.
- Adjustments cannot be backed out of the valve.
- Adjustments prohibit springs from going solid.
- Hardened spool and cage for long life.
- Fast, smooth response to pressure surges.
- Industry common cavity.

Заказать модель TO ORDER:

ZY-RV50-26 __ - __ __ __ - __ - __ __ / __ __ __ __

Вариант регулировки
Adjustment Option
Внутренняя шестигранная \ головка S5 (S5 Hex Allen Head) — A
Рукоятка алюминиевого сплава (Dia. Alum Knob) — B

(Porting) Масляное отверстие блока клапана
(For ordering valve block models, see:6.0.0.00)
Заказать модель клапанного блока см. :6.0.0.00

(Seals)Уплотнительный материал (Sta)
езина полиуретановая (стандартная) — P

Диапазон давления(bar)
Setting in bar
(Blank) for Adjustable, or Specify, (for example):
M25 25 bar
M100 100 bar

Диапазон давления(bar)
Setting in bar
(Blank) for Adjustable, or Specify, (for example):
9.0 900 psi
23.5 2350 psi

Диапазон давления
Spring Range
50 27.6 to 345 bar (400 to 5000 psi)

Установите регулирующий клапан на 50% от максимального давления пружины.