ZY-FC08-20Клапан управления потоком ZY-FC08-20 Flow Control

Описание DESCRIPTION:

Резьбовая вставка, переменное дроссельное отверстие, дроссельный клапан с обратным клапаном.
A screw-in, cartridge-style, variable orifice, hydraulic flow control valve with reverse flow check.

Принцип работы OPERATION:

Тип ZY-FC08-20, при вращении посредника против часовой стрелки отверстие потока может быть полностью закрыто до полного открытия. ② дросселировать до ①, открыть до ②.
The **ZY-FC08-20** regulator is rotated counterclockwise, the throttle hole can be changed from fully closed to fully open. ② to ① throttle, ① to ② open.

Функциональный символ SYMBOLS:

ISO:

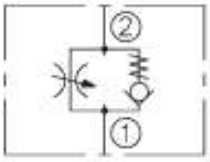

PERFORMANCE: (Cartridge Only)

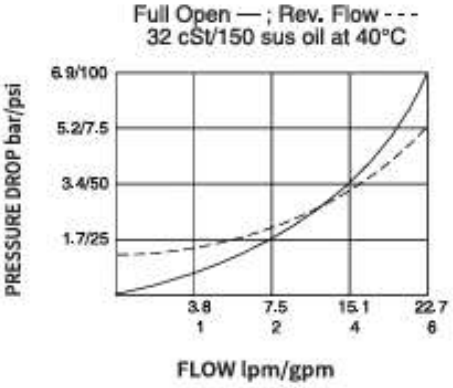

Характеристика RATINGS:

Рабочее давление: 240 бар (3500 psi)
Расход: при полном открытии 3,0 витка, номинальный перепад давления 7 бар (100 psi): 22,7 лпм (6 гпм)
Внутренняя утечка: 0,50 мл/мин (10 капель/мин) макс. (при закрытии)
Регулируемый крутящий момент: при давлении 7 бар (100 psi) требуемый крутящий момент составляет 0,34 Нм (3 фунта дюйма.)
При давлении: 207 бар (3000 psi) требуемый крутящий момент составляет 4,50 Нм (40 фунтов.)
Диапазон температур: от -40 °C до 120 °C
Среда: минеральное масло с вязкостью от 7,4 до 420 cSt (50 до 2000 sus) или синтетическое масло со смазывающим действием
Отверстие клапана: ZY-VC08-2;
Operating Pressure: 240 bar (3500 psi);
Flow: 22.7 lpm (6 gpm) nominal at 7 bar (100 psi) at full open 3.0 turns
Internal Leakage: 0.50 cc/minute (10 drops/minute) max. at shut-off
Adjustment Torque Required: 0.34 Nm (3 inch-pounds) at 7 bar (100 psi);
Pressure: 207 bar (3000 psi), the required torque is 4.50 Nm (40 inch-pounds).
Temperature: -40 to 120 °C
Fluids: Mineral-based or synthetics with lubricating properties at viscosities of 7.4 to 420 cSt (50 to 2000 sus);
Cavity: ZY-VC08-2;

Размеры DIMENSIONS:

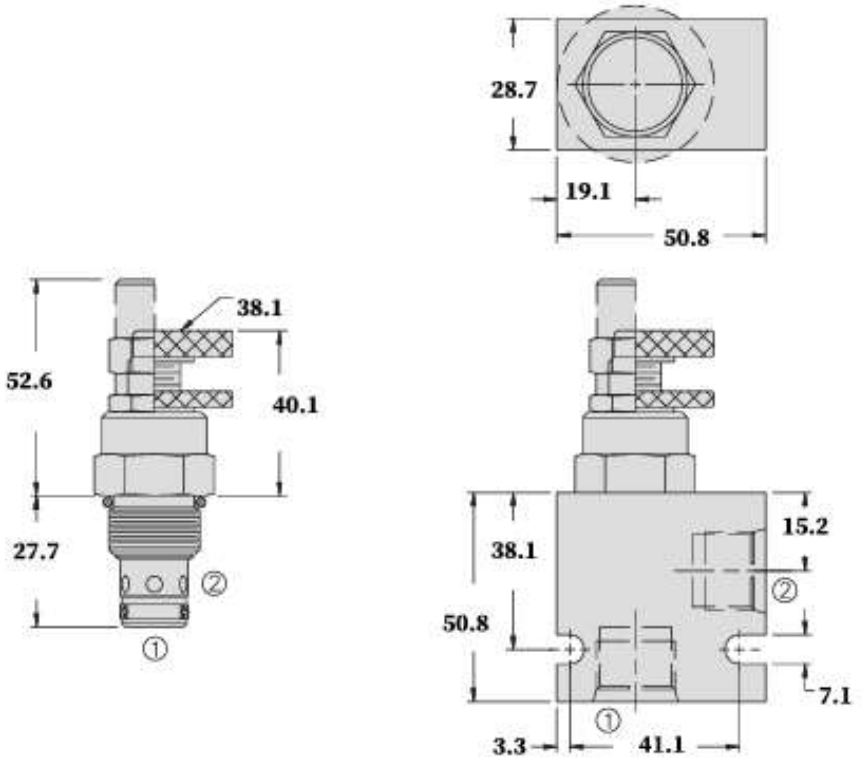

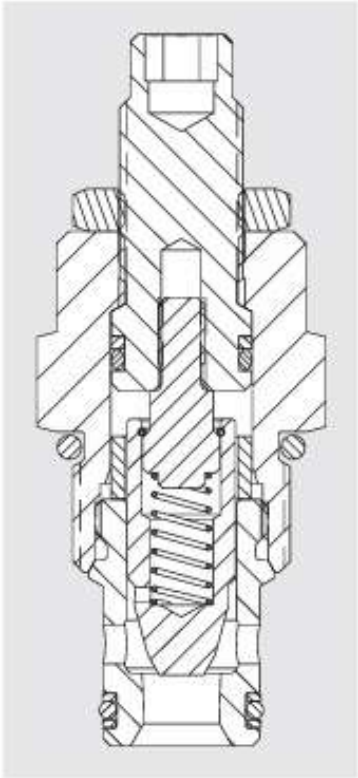

Особенности FEATURES:

- Регулятор не выкручивает корпус клапана.
- Можно заблокировать желаемое значение регулировки.
- Жесткая обработка деталей, долговечность.
- Промышленные обычные клапанные отверстия.
- Рукоятка из алюминиевого сплава.
- Обеспечить закрытие.
- Линейное регулирование.

- Adjustments cannot be backed out of the valve.
- Desired settings may be locked down.
- Hardened parts for long life.
- Industry common cavity.
- Aluminum knob option.
- Positive shut-off.
- Linear adjustment.

Заказать модель TO ORDER:

ZY-FC08-20– ___ ___ ___ – ___ – ___ ___

(Adjustment Option)
Вариант регулировки
(1/4 in. Hex Allen Head)
Шестигранная головка в 1/4 юйма **A**
(1-1/2 in. Dia. Alum. Knobs)
Диаметр 1-1/2 дюйма,
рукояткалюминиевого сплава **B**

(Seals)Уплотнительныйматериал
Buna N(Sta)
N Нитриловый каучук(стандартный)
V (Fluorocarbon)Фторовый каучук

(Porting) Масляное отверстие блока клапана
(For ordering valve block models, see:6.0.0.00)
Заказать модель клапанного блока см. :6.0.0.00